EXACTA Ø14
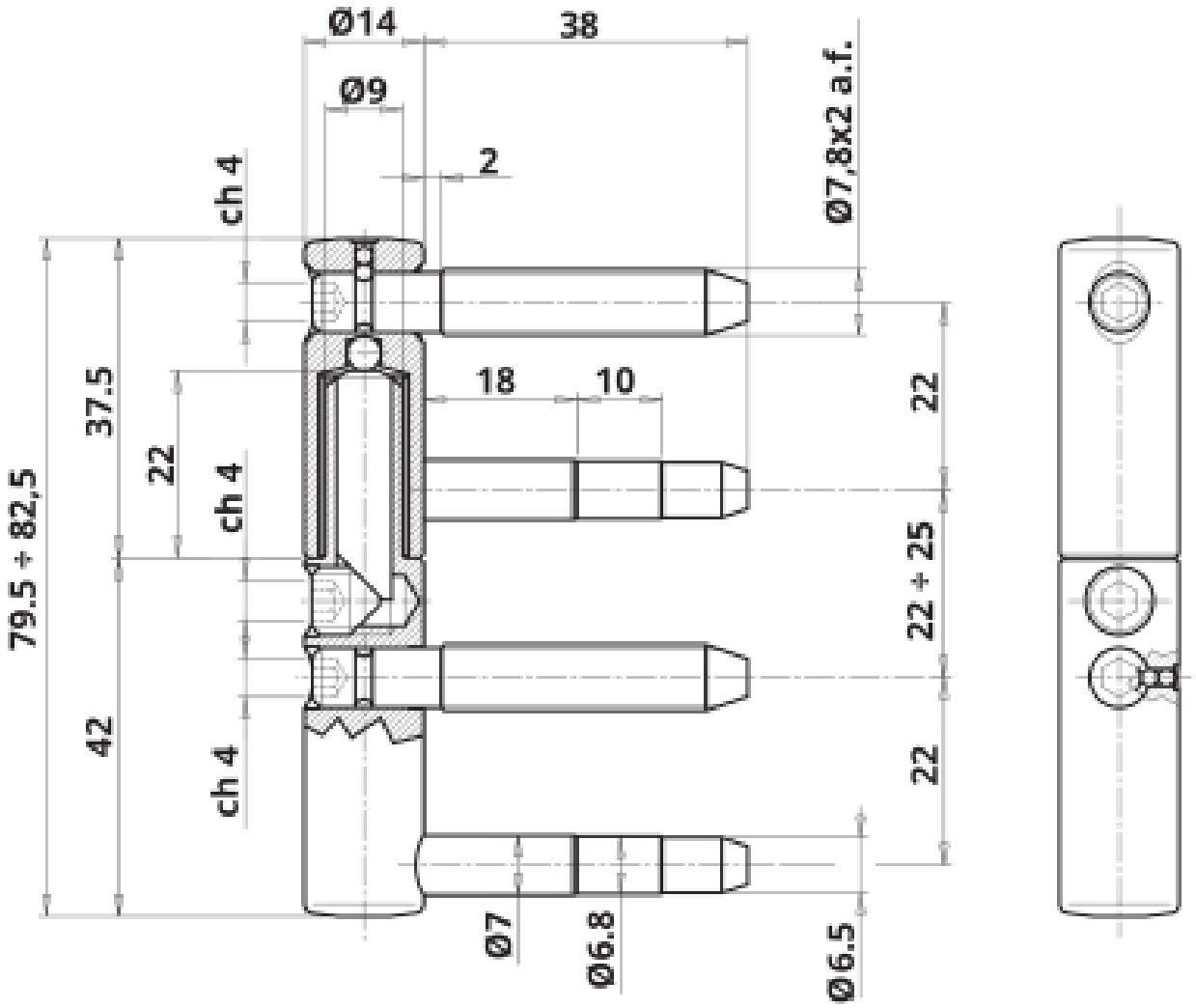
OTLAV